CANADIAN GAS SAFETY

CGSEPOFMCOVER Datasheet

Couvercle EPO encastré avec plaque arrière pour une utilisation intérieure/extérieure

5.4 (W) x 8.15 (H) x 2.8" (D)

Présentation Du Produit

Ces couvercles intérieurs/extérieurs en polycarbonate à profil bas ou à dôme protègent les appareils tels que les stations de traction à double action, les claviers pour les systèmes d'entrée, les stations d'interphone, les boutons d'urgence, les interrupteurs d'éclairage électrique, les prises doubles, etc., sans restreindre le fonctionnement légitime.

Garantie

Garantie de trois (3) ans contre la rupture du polycarbonate dans le cadre d'une utilisation normale (un (1) an sur les composants électromécaniques et électroniques).

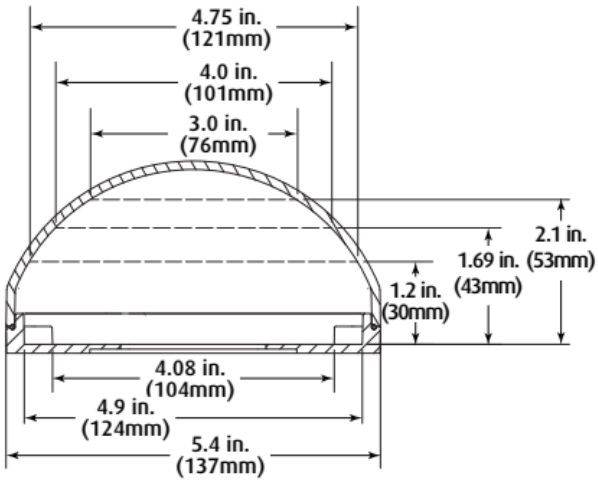

END VIEW

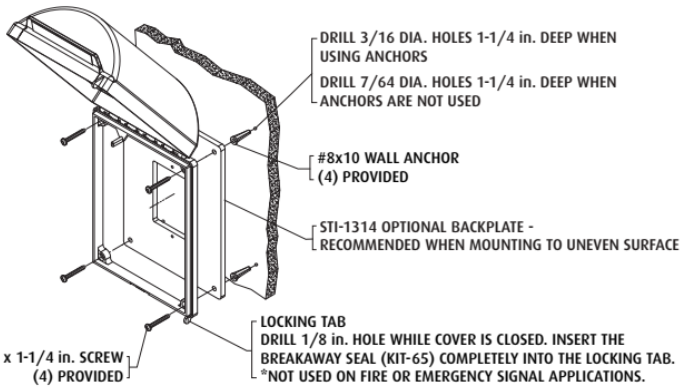

Find out more

Canadian Gas Safety Inc

www.canadiangassafety.com

Head office: 150 King Street West Suite 200, Toronto, ON M5H 1J9
Tel: (647) 577-1500
Email: info@canadiangassafety.com