CANADIAN GAS SAFETY

c UL US LISTED

CGSENCSS Datasheet

Boîtiers d'électrovannes en acier inoxydable

Présentation Du Produit

Conçu pour une utilisation commerciale intérieure à usage général pour enfermer des vannes mécaniques telles que des électrovannes et des vannes à bille. Le couvercle à charnière avec loquet permet un accès facile pendant l'installation et la maintenance.

Normes

LISTED

Meets UL50E **CSA TYPE 1** **IEC 60529, IP20**

Construction

- Construction en acier de calibre 16 ou en acier inoxydable soudé par soudure continue
- Le couvercle articulé se fixe à la base avec un loquet quart de tour claveté pour assurer une étanchéité parfaite
- Les supports de montage externes permettent de monter le boîtier sur un mur ou un panneau sans avoir à retirer le capot et à exposer les composants internes à l'environnement
- Des goujons de mise à la terre sont fournis sur la base et la porte
- Panneau interne et matériel inclus
- Facile à usiner et à modifier en fonction de vos besoins spécifiques
- Conception de porte rigide
- Continue le joint
- Bride pliée sur barre pour améliorer les performances de joint
- Rondelle en caoutchouc supplémentaire à l'intérieur des supports de montage pour améliorer le joint étanche
- Ajout de verrous dans des boîtiers de plus grande taille

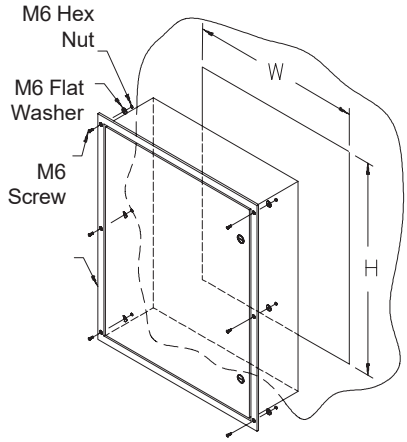

Code de pièce	Hauteur ± .25	Largeur ± .25	Profondeur ± 0,25
CGSENC12126SS	12inch	12inch	6inch
CGSENC16126SS	16inch	12inch	6inch
CGSENC20168SS	20inch	16inch	8inch
CGSENC24208SS	24inch	20inch	8inch
CGSENC242410SS	24inch	24inch	10inch

Finir

- Revêtement poudré gris lisse, panneau interne - plaque en zinc transparent

Find out more

Canadian Gas Safety Inc

www.canadiangassafety.com

Head office: 150 King Street West Suite 200, Toronto, ON M5H 1J9
Tel: (647) 577-1500
Email: info@canadiangassafety.com